BMF 111

BEDIENUNGSANLEITUNG

BMF
BALTIC MACHINE FACTORY

Inhaltsverzeichnis

1.EINLEITUNG 2
2.SICHERHEIT 3
2.1 Allgemein 3
2.2. Sicherheitsabstände 3
2.3 Hydrauliksystem 4
2.4 Betrieb 4
3.GRUNDBESTANDTEILE 5
4.ZUBEHÖR 6
4.1. Bremsen 6
5.TECHNISCHE DATEN 7
5.1 Technische Daten 7
5.2 Dimensionen 7
6. HYDRAULIKSYSTEM 8
6.1 Anschluss 8
6.2 Grundbestandteile 8
7. MONTAGE 9
7.1 Montage des Forstkrans an den BMF Forstanhänger 9
8. BEDIENUNGSANLEITUNG 10
8.1 Verbinden des Forstanhängers mit einem Traktor 10
9. LAGERUNG 11
10.WARTUNG 12
10.1 Schmierung 12
11. ERSATZTEILE 13
11.1. Grundlegende Teile 13
12.GARANTIE 14

1.EINLEITUNG

Dieses Handbuch gibt Ihnen eine detaillierte Übersicht über den Forstanhänger **BMF 111**.

Lesen Sie die Bedienungsanleitung sorgfältig durch, bevor Sie diese Maschine verwenden.

Das Handbuch enthält wichtige Anleitungen für eine effiziente und sichere Nutzung des Forstanhängers. Diese Anweisungen sollten immer befolgt werden.
Dieser Forstanhänger ist für den Transport von Rohholz aus dem Wald sowie für den Transport von behandeltem Holz konstruiert. Der Forstanhänger ist für die Verwendung mit landwirtschaftlichen Traktoren gebaut. Er verfügt über einen einheitlichen Anschluss zur Montage von BMF Forstkränen. Diese Maschine erfüllt alle technischen Normen und Sicherheitsbestimmungen der gültigen EU-Maschinenrichtlinie und ihrer Zusatzbestimmungen.

Der Forstanhänger ist mit einer CE-Kennzeichnung versehen.
Der Benutzer des Forstanhängers ist verpflichtet, alle in dieser Anleitung beschriebenen Sicherheitsvorkehrungen und Sicherheitsanweisungen zu kennen und genau zu befolgen.

Zusätzlich müssen Anweisungen der lokalen Behörden für Arbeitssicherheit sowie nationale Gesetze, Vorschriften und Straßenverkehrsordnungen befolgt werden. Die Verwendung
der Maschine für andere Aufgaben als die Vorgesehenen, oder das Überschreiten der Leistung ist nicht erlaubt. Der Hersteller/Händler ist nicht verantwortlich für Schäden, die aus der unsachgemäßen Verwendung der Maschine resultieren.
Achten Sie auf regelmäßige Wartung. Falls während der Verwendung des Forstanhängers
Probleme auftreten, die nicht in diesem Handbuch behandelt werden, kontaktieren Sie einen autorisierten Händler oder den Hersteller

2.SICHERHEIT

2.1 ALLGEMEIN

Lesen Sie die Bedienungsanleitung sorgfältig durch, bevor Sie den Forstanhänger verwenden.
Verwenden Sie den Forstanhänger nur für die Aufgaben, für die er gebaut wurde. Der Fahrer muss eine gültige Fahrerlaubnis besitzen, die ihm erlaubt einen Traktor mit Anhänger
zu steuern, und ausreichend dafür ausgebildet sein. Achten Sie auf, vermeiden und verhindern Sie alle potenziell gefährlichen Situationen.

ES IST STRENG VERBOTEN:

- **den Forstanhänger unter Einfluss von Alkohol, Drogen und anderen psychoaktiven Substanzen zu verwenden**
- **die maximalen Belastungsgrenzen zu überschreiten**
- **den Forstanhänger für den Transport von Menschen zu nutzen**
- **den Forstanhänger umzubauen**
- **Reparaturmaterialien ohne Genehmigung des Herstellers zu verwenden**

BEVOR SIE MIT DEM BELADEN BEGINNEN, STELLEN SIE SICHER, DASS:

- **der Forstanhänger sich in einem voll funktionsfähigen Zustand befindet**
- **Sie uneingeschränkte Sicht im gesamten Arbeitsbereich besitzen**
- **der Forstanhänger sich auf ebenem Untergrund befindet**
- **die Handbremse angezogen ist**

2.2. SICHERHEITSABSTÄNDE

Der allgemeine Sicherheitsabstand für Arbeiten mit dem Forstanhänger beträgt 20 Meter!
Beachten Sie die speziellen Sicherheitsabstände für Arbeiten in der Nähe von elektrischen

Leitern:

Nennspannung,	Abstand m
Bis zu 0,5	2
Bis zu 20	10
35 – 110	25
220 – 330	40

Tabelle 1 *Sicherheitsabstand*

2.3 HYDRAULIKSYSTEM

- Das Hydrauliksystem darf nur von qualifizierten und erfahrenen Hydraulik-Mechanikern gewartet werden
- Überprüfen Sie fortlaufend den Zustand des Hydrauliksystems.
- Reparieren Sie alle sicherheitsrelevanten Mängel unverzüglich
- Stellen Sie vor Beginn der Reparatur- oder Wartungsarbeiten sicher, dass sich kein Druck im Hydrauliksystem befindet
- Verwenden Sie während der Reparatur- und Wartungsarbeiten eine Schutzbrille und Handschuhe
- Verwenden Sie Originalersatzteile oder vom Hersteller empfohlene Teile
- Verhindern Sie, dass Öl auf den Boden tropft, um eine Umwelverschmutzung zu vermeiden
- Verwenden Sie Bio-Öl in Gebieten mit empfindlicher Umwelt

2.4 BETRIEB

- Stellen Sie sicher, dass sich der Forstanhänger in gutem Zustand befindet
- Der Betrieb mit beschädigter oder defekter Maschine ist verboten
- Stellen Sie sicher, dass Sie den gesamten Arbeitsbereich unter Kontrolle haben
- Verhindern Sie, dass unbefugte Personen den Arbeitsbereich betreten
- Während der Forstanhänger beladen wird, müssen die Stützbeine verwendet werden
- Achten Sie darauf, während des Absenkens der Stützbeine niemanden zu gefährden
- Verwenden Sie beim Beladen die Handbremse
- Beladen Sie nicht über die obere Kante des Schutzgitters
- Stellen Sie sicher, dass kurze Holzscheite auf mindestens zwei Paar Stützen liegen
- Befolgen Sie unbedingt die vom Hersteller für diesen Anhänger angegebenen Lastgrenzen
- Ziehen Sie die Stützbeine ein, bevor Sie den Forstanhänger bewegen
- Lösen Sie die Handbremse
- Seien Sie extra vorsichtig beim Fahren mit entsperrter Deichsel
- Vermeiden Sie beim Fahren scharfer Kurven, dass Schläuche zwischen Anhänger und Traktor gequetscht werden
- Für das Fahren auf Straßen sperren Sie die Deichsel mit der Sperrwelle in gerader Position
- Stellen Sie sicher, dass beim Fahren auf öffentlichen Straßen die Signalleuchten ausgeklappt und funktionstüchtig sind
- Befolgen Sie die Straßenverkehrsordnung
- Die vom Hersteller für diesen Forstanhänger festgelegte Höchstgeschwindigkeit beträgt 25km/h
- Der Hersteller ist nicht für Schäden oder Verluste verantwortlich, die durch zweckfremde, falsche, fahrlässige und unsachgemäße Verwendung verursacht werden

3.GRUNDBESTANDTEILE

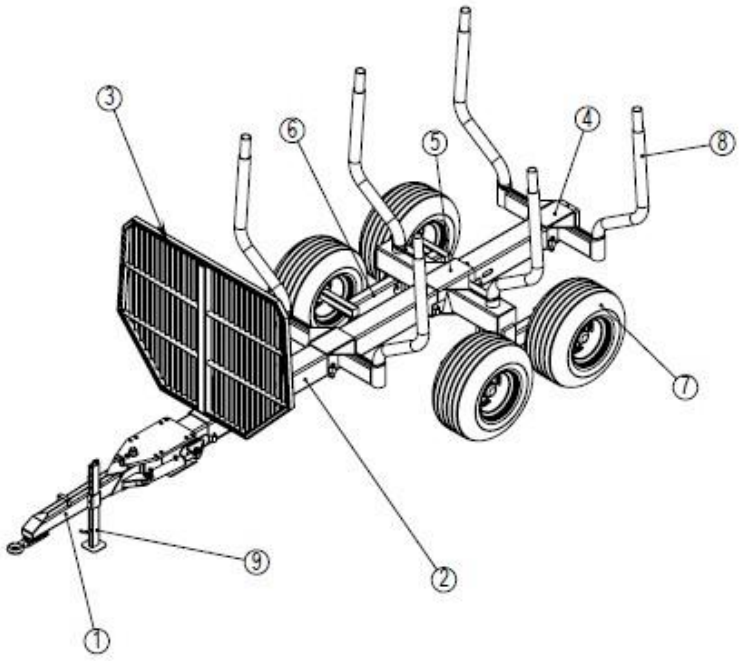

Abbildung 1. Grundbestandteile des BMF 111 Forstanhängers

1. Deichsel
2. Fahrgestell
3. Drehgestell
4. Stützen
5. Schutzgitter
6. Lastträger
7. Achsträger
8. Räder

4.ZUBEHÖR

4.1. BREMSEN

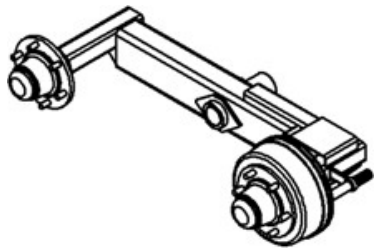

Abbildung 2. Bremsen an einer Achse

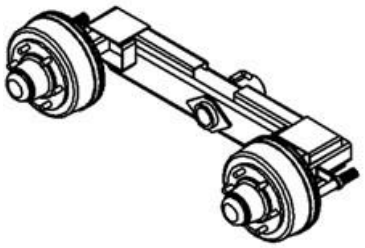

Abbildung 3. Bremsen an zwei Achsen

5.TECHNISCHE DATEN

5.1 TECHNISCHE DATEN

Forstanhänger	BMF 111
Tragkraft, kg	11.000
Eigengewicht, kg(ohne Räder)	1.200
Gesamtlänge, mm	6.000
Ladelange, mm	3.870
Gesamtbreite mit Raden, mm	2.300
Standarträder	400/60-15,5 500/50-17 520/50-17
Chassis, mm	200x200x8
Achsen	70x70-6
Ladefläche, m²	2
Zylinder für Knickdeichsel, st	2
Winkel der Knickdeichsel, ± °	40
Bodenabstand mm	575

Tabelle 2 Technische Daten des Forstanhängers BMF 111

5.2 DIMENSIONEN

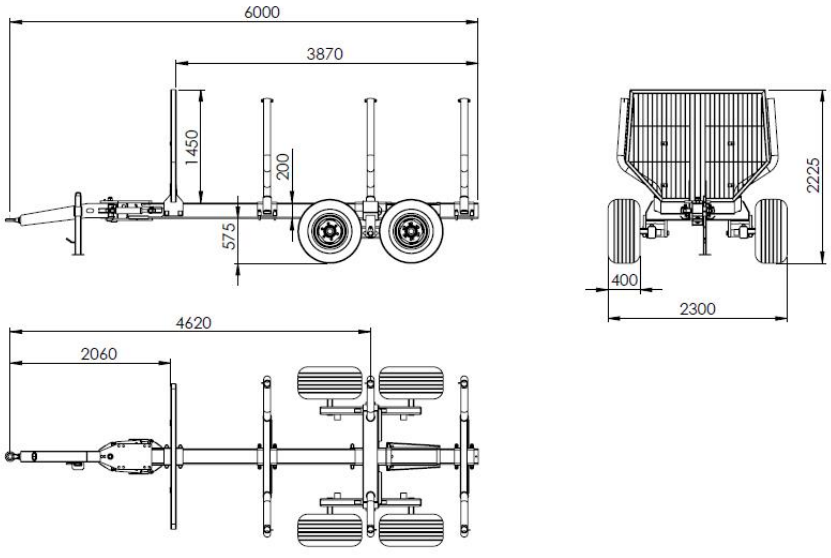

Abbildung 6. *Abmessungen des BMF111 Forstanhängers*

6. HYDRAULIKSYSTEM

6.1 ANSCHLUSS

Verbinden Sie die Hydraulikschläuche des Forstanhängers mit den entsprechenden Abschnitten des Steuerventils des Traktors.
Stellen Sie sicher, dass alle Verbindungen ordnungsgemäß befestigt wurden. Bewegen Sie mit dem Hebel des Steuerventilabschnitts, an den Sie die Hydraulikschläuche angeschlossen haben, die Deichsel vorsichtig in ihre Extremposition auf beiden Seiten, bis die Drehzylinder sauber funktionieren

6.2 GRUNDBESTANDTEILE

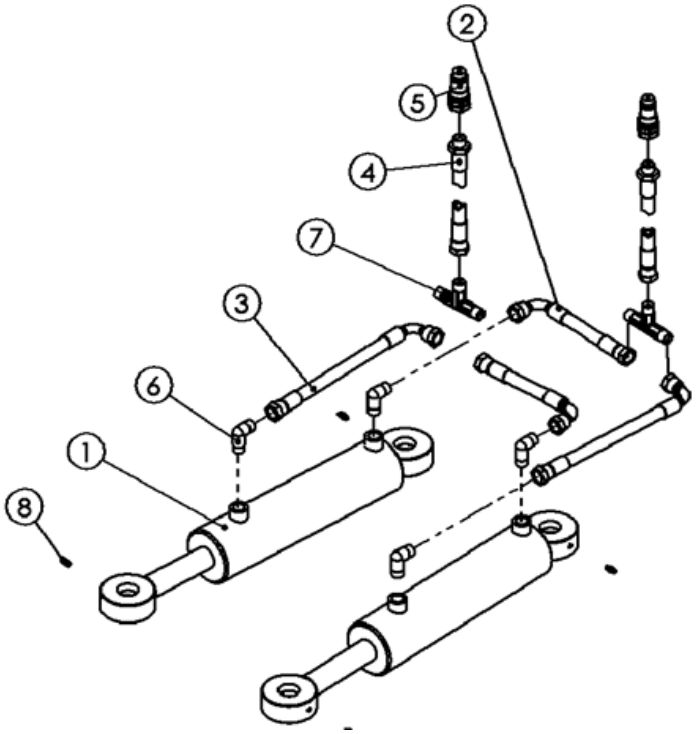

Abbildung 5.*Grundbestandteile*

Pos	Pcs	Teil	Pos	Pcs	Teil
1	2	Drehdeichsel	5	2	1/2 Schnellkuppelung
2	2	Hydraulikschlauch 3/8 - 3/8 90	6	4	3/8 L-nipple
3	2	Hydraulikschlauch 3/8 - 3/8 90	7	2	3/8 T-nipple
4	2	Hydraulikschlauch 3/8 - 1/2 TR	8	4	Schmiernippel M6 DIN 71412

Tabelle 3. Grundbestandteile des Hydrauliksystems des BMF 111 Forstanhängers

7. MONTAGE

Lesen Sie diese Anweisungen vor Beginn der Montagearbeiten.

Unsachgemäße Montage kann zu Gefahren während der Verwendung des Forstanhängers führen. Montage, die auf andere Weise als in dieser Anleitung beschrieben durchgeführt wird, kann den Benutzer in Gefahr bringen und führt zum Erlöschen der Herstellergarantie

7.1 MONTAGE DES FORSTKRANS AN DEN BMF FORSTANHÄNGER

Die Montage des Forstkrans sollte in der Werkstatt des Händlers oder durch vom Händler oder Hersteller autorisierte Personen durchgeführt werden.
Die Montage/Demontage des
Krans kann ebenfalls vom Endbenutzer durchgeführt werden, soweit professionelle Ausrüstung verwendet wird, alle Sicherheitsvorschriften befolgt werden und mindestens ein qualifizierter Mechaniker während des gesamten Montage-/Demontageprozesses anwesend ist.

Die Stärkeklasse für Befestigungsschrauben der Stützbeine des Anhängers muss 12,9 (DIN912) sein. Benutzen Sie selbstsichernde Muttern M24. Der Anzugsmoment für die Befestigungsschrauben
beträgt 600 Nm

Ziehen Sie die Schrauben nach einem Testlauf und nach 8 Stunden Betrieb erneut fest! Überprüfen Sie erneut nach 40 Arbeitsstunden und ziehen Sie bei Bedarf fest. Danach nach visueller Prüfung.

8. BEDIENUNGSANLEITUNG

8.1 VERBINDEN DES FORSTANHÄNGERS MIT EINEM TRAKTOR

Bevor Sie den Anhänger an einen Traktor anschließen, stellen Sie sicher, dass:

- der Traktor leistungsfähig genug für diesen Anhänger ist
- sich die Anhängerkupplung des Traktors in einwandfreiem Zustand befindet
- der Anhänger auf ebenem Boden steht und mit Unterlegkeilen gesichert ist
- sich der Anhänger in einwandfreiem Zustand befindet
- alle Hydraulikschläuche des Anhängers richtig verbunden sind

Bevor Sie den Transport mit dem Forstanhänger beginne n, stellen Sie sicher, dass:

- der Forstanhänger richtig an den Traktor angehängt und befestigt wurde
- die Hydraulikschläuche zwischen Anhänger und Traktor richtig verbunden sind
- die Bremsen des Anhängers gelöst wurden
- die Unterlegkeile entfernt wurden
- der Luftdruck in den Reifen des Anhängers stimmt
- die Deichsel in gerader Stellung verriegelt wurde, während auf Straßen gefahren wird
- das Signalleuchten-Kabel mit dem Traktor verbunden ist und die Leuchten richtig funktionieren

Passen Sie Ihre Geschwindigkeit den Straßen- und Witterungsverhältnissen an. Überschreiten Sie die Geschwindigkeitsbegrenzung nicht! Seien Sie beim Fahren mit Ladung besonders in Kurven vorsichtig!

9. LAGERUNG

Schalten Sie immer die Pumpe ab, bevor Sie Hydraulik-schläuche vom Hydrauliksystem des Traktors trennen!

- Reinigen Sie den Forstanhänger und bessern Sie, wenn nötig, alle Stellen aus, an denen Lack abgeblättert ist
- Schmieren Sie den Forstanhänger gründlich (siehe Schmieranleitung)
- Lassen Sie Druck aus den Zylindern ab
- Schützen Sie die Kolbenstange des Deichsel-Drehzylinders mit Fett
- Lagern Sie den Forstanhänger in einem geschützten Bereich (mit Überdachung),vermeiden Sie direkten Kontakt zum Untergrund

10.WARTUNG

10.1 SCHMIERUNG

Verwenden Sie geeignete Schmiermittel wie Beacon EP2, Multipurpose GR Moly, Mobilux EP2, Mobil Grease MP Special, Energrease LS-EP2 oder ähnliche.
Die richtigen Schmiermittel garantieren einen störungsfreien Betrieb der Maschine.

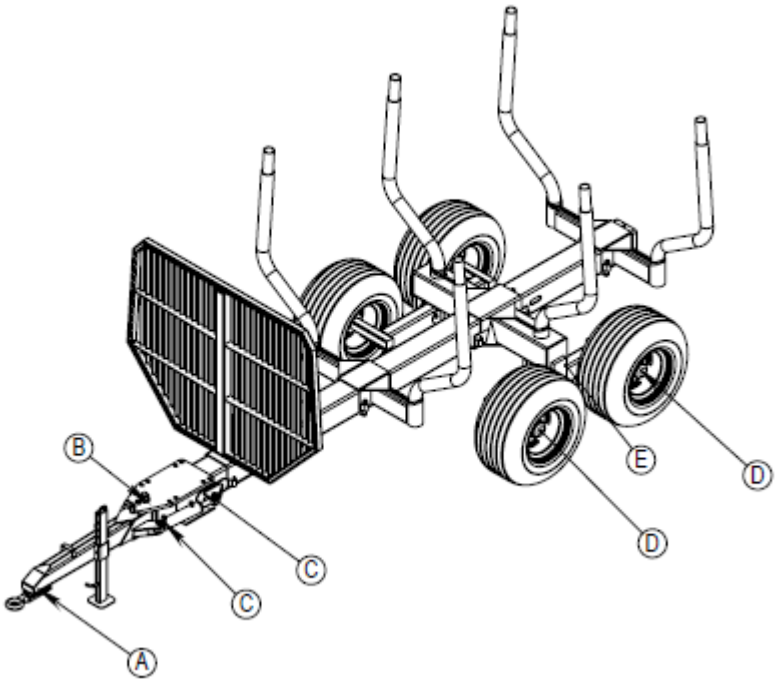

Abbildung 7. Schmierstellen des BMF 111 Forstanhängers

SCHMIERSTELLE	Pcs	SCHMIERUNG	INTERVAL	ZUSÄTZL:INFO
1. Deichselöse A	1	Fett	8	2% Molybdensulfide
2. Rollager der Räder	4	Fett	Einmal im Jahr	
3.Shaft C	2	Fett	8	

Tabelle 3. Schmierung

11. ERSATZTEILE

11.1. GRUNDLEGENDE TEILE

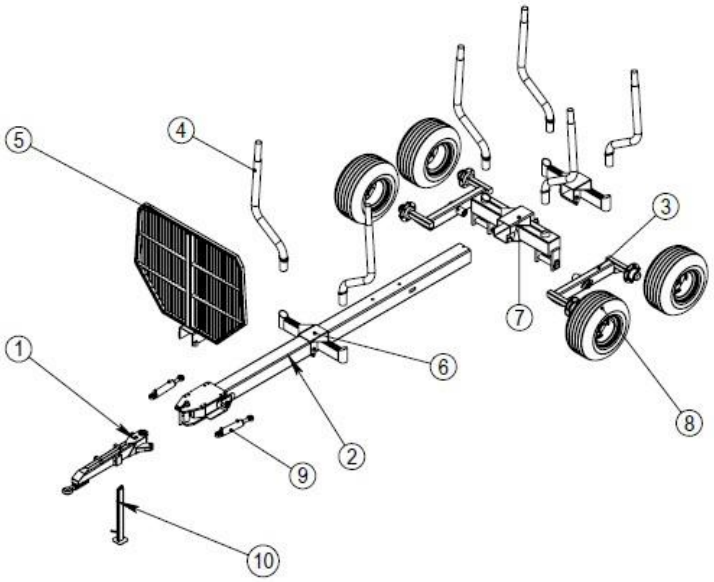

Abbildung 8. *Ersatzteile des BMF 111 Forstanhängers*

Pos	Qty	Nummer	Bezeichnung
1	1	101.01.00.00	Deichsel
2	1	101.02.00.00	Fahrgestell
3	2	101.03.00.00	Fahrwerk
4	6	112.04.00.00	Starrachse
5	1	101.05.00.00	Sicherheits Schirm
6	2	101.06.00.00	Ladeträger
7	1	101.07.00.00	Achsenträger
8	2	-	Räder
9	1	70-32-200	Drehbarer Deichselzylinder
10	1	101.01.01.00	Parkhilfe

Tabelle 4*. Liste der Ersatzteile, für den BMF 111 Forstanhänger*

12.GARANTIE

Die Produktgarantie gilt für ein Jahr ab Lieferdatum oder Rechnungsdatum. Die Produktgarantie gilt nur, wenn:

- alle Anweisungen in diesem Handbuch befolgt wurden
- bei der Wartung Originalersatzteile verwendet wurden
- Wartungsarbeiten von einer qualifizierten Fachkraft durchgeführt wurden
- der Forstanhänger nicht überladen wurde
- der richtige Druck im Hydrauliksystem verwendet wurde

Die Produktgarantie **GILT NICHT**, wenn der Benutzer nicht qualifiziert ist und/oder mit der Ausrüstung unsachgemäß umgegangen wurde. Die Garantie umfasst keine Transportkosten oder Gewinnausfälle durch normalen Verschleiß oder Ausfall des Produkts.

Hersteller:

OÜ Lisako